PROTECTOR HORQUILLA ADAPTABLE A:
FRONT-AXLE SLIDERS ADAPTABLE TO:
BMW NINET SCRAMBLER '16>

REF: 8608N

INSTRUCCIONES DE MONTAJE
MOUNTING INSTRUCTIONS

1) Sacar el protector (2) del conjunto suministrado. *Remove the slider (2) from the set supplied.*
2) Sin sacar el protector (1), entrar la varilla (3) por el lado derecho del eje de la rueda. *Without removing the other slider (1), place the rod (3) through the axle from the right side.*
3) Montar el protector (2), fijando el conjunto con la arandela (5) y la tuerca (4). *Mount the slider (2), fastening the set with the washer (5) and nut (4).*

Material sumistrado para el montaje en la motocicleta:
Material supplied:
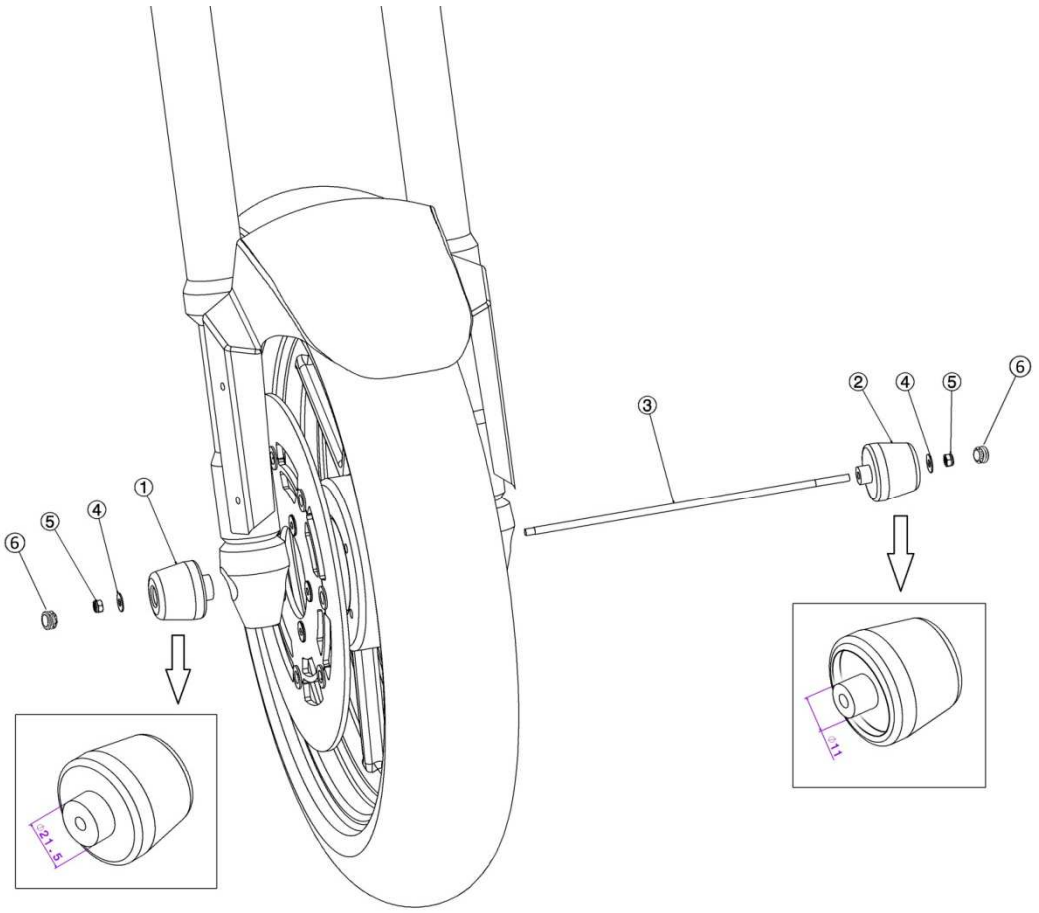
POSICIÓN	DENOMINACIÓN		CANTIDAD
1	Protector derecho	*Right Slider*	1
2	Protector izquierdo	*Left Slider*	1
3	Varilla	*Rod*	1
4	Tuerca M6 DIN985	*M6 nut DIN985*	2
5	Arandelas M6 DIN125	*M6 washers DIN125*	2
8	Tapones con aros de color Azul-Rojo-Oro-Plata	*Caps with color rings Blue-Red-Gold-Silver*	8