Ref. 9697N	ESTRIBERA PASAJERO PASSENGER FOOTPEG

LADO DERECHO
RIGHT SIDE
RECHTS SEITE

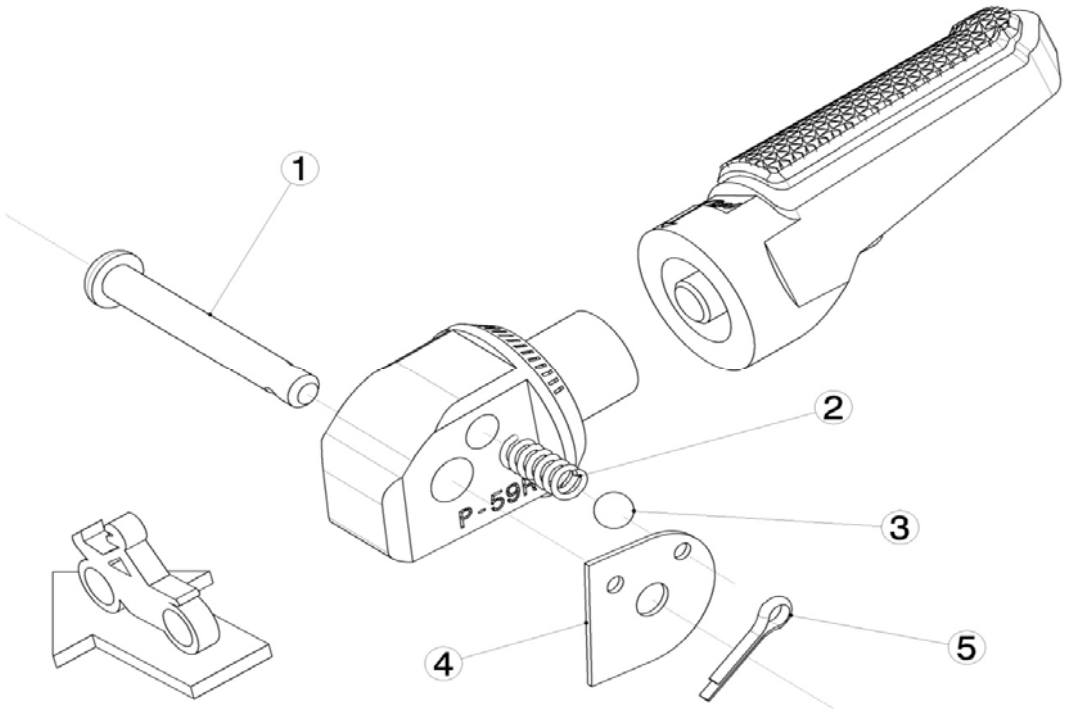

LADO IZQUIERDO
LEFT SIDE
LINKS SEITE

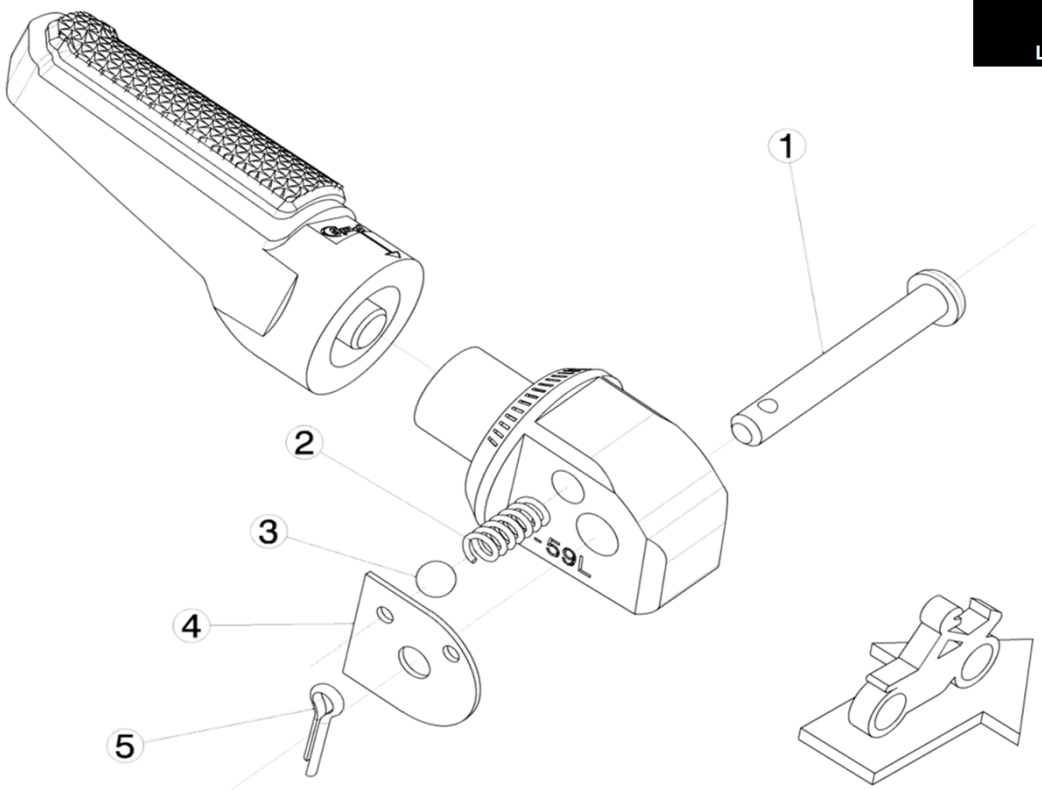

1,2,3,4,5 Piezas originales / Original parts

CONSULTAR EN NUESTRA PAGINA WEB LA DISPONIBILIDAD DEL VIDEO DE MONTAJE DE ESTA REFERENCIA.
CONSULT OUR WEBSITE THE VIDEO MOUNT AVAILABILITY OF THIS REFERENCE.